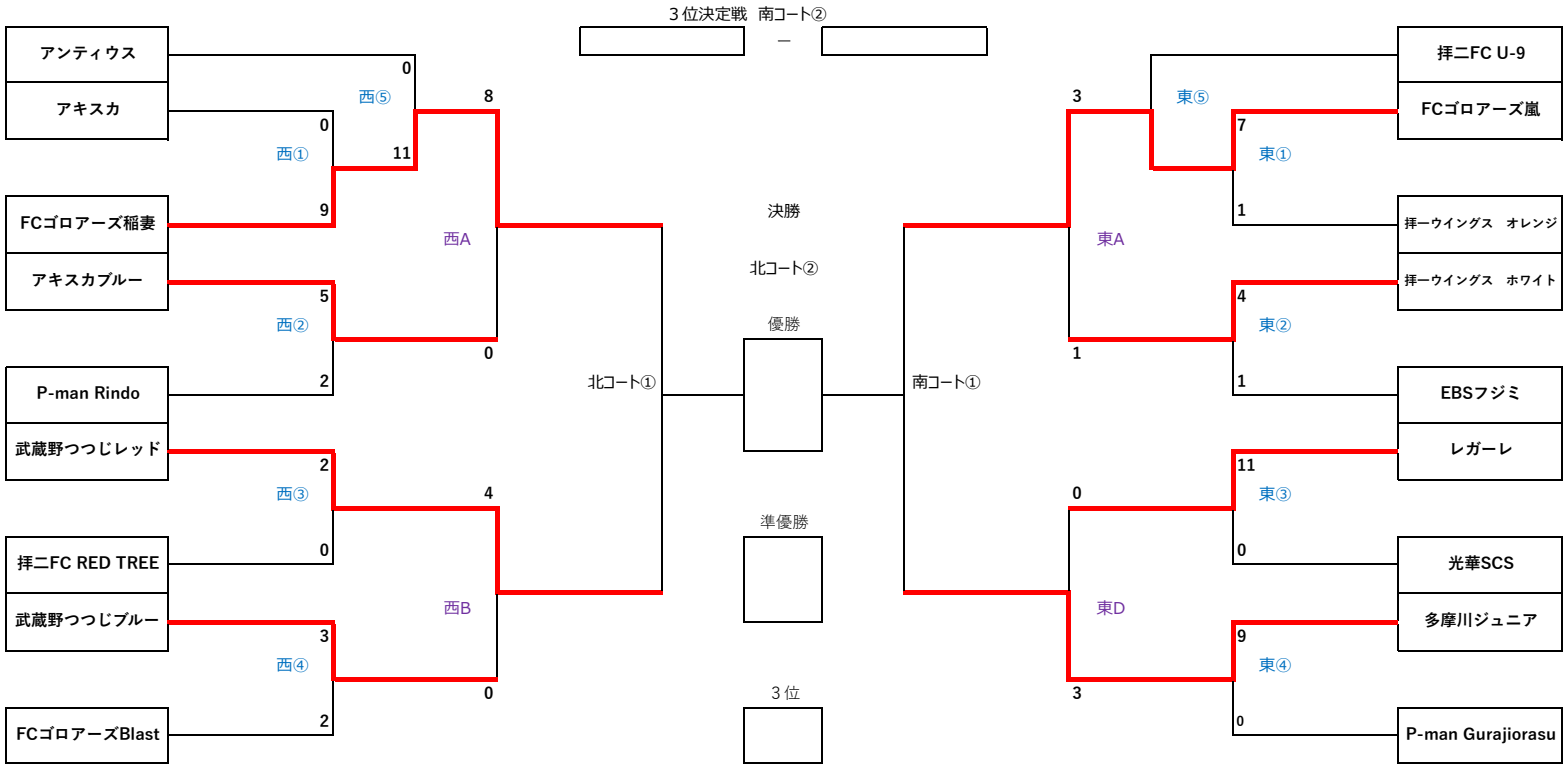

試合時間：２０分-５分-２０分

9/7PM	会場	くじらグランド	
	試合開始時間	西コート	東コート
①	13:00	西①	東①
②	14:00	西②	東②
③	15:00	西③	東③
④	16:00	西④	東④
⑤	17:00	西⑤	東⑤

試合時間：２０分-５分-２０分

9/15PM	会場	くじらグランド	
	試合開始時間	西コート	東コート
A	14:00	西A	東A
B	15:00	西B	東B
C	16:00	西C	東C
D	17:00	西D	東D

試合時間：２０分-５分-２０分

9/23AM	会場	陸上競技場	
	試合開始時間	北コート	南コート
①	9:30	準決勝	準決勝
－		－	－
②	11:00	決勝	3位決定
－	12:05	閉会式	
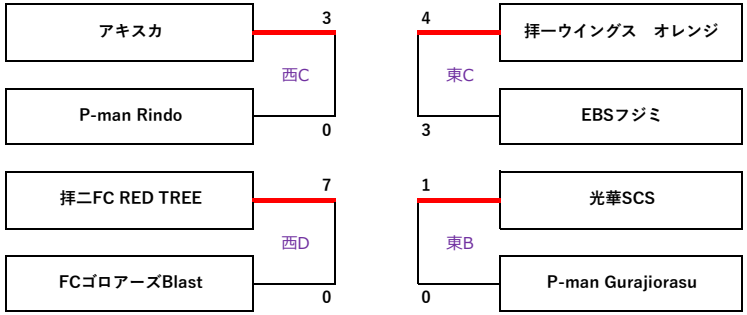
１回戦敗退チーム交流試合