高校強化研修大会 in 栃木［Bカテゴリー］
8月1日(月)～8月3日(水)

C 面 ／ D 面

第1グループ	東京学館	前橋	水戸商業	大森学園	勝	分	負	勝点	得点	失点	得失	順位
東京学館高校		D2	C7	C9								
前橋高校	D2		D9	D7								
水戸商業高校	C7	D9		D1								
大森学園高校	C9	C7	D1									

A 面 ／ B 面 ／ E面

第2グループ	真岡	韮崎	健大高崎	中央学院	勝	分	負	勝点	得点	失点	得失	順位
真岡高校		A2	E6	E10								
韮崎高校	A2		E9	E7								
高崎健康福祉大学高崎高校	E6	E9		B2								
中央学院高校	A10	E7	B2									

1日目

＜試合時間 70分 （35-10-35）＞※試合間10分

D面		鬼怒自然公園				
①	10:00～11:20	水戸商業		vs		大森学園
②	11:30～12:50	東京学館		vs		前橋
③	13:00～14:20	F		vs		F
④	14:30～15:50	F		vs		F
⑤	16:00～17:20	F		vs		F

2日目

＜試合時間 70分 （35-10-35）＞※試合間10分

D面		鬼怒自然公園				
⑥	10:00～11:20	水戸商業U-16		vs		長野日大U-16
⑦	11:30～12:50	前橋		vs		大森学園
⑧	13:00～14:20	水戸商業U-16		vs		浦和学院U-16
⑨	14:30～15:50	前橋		vs		水戸商業
⑩	16:00～17:20	F		vs		F

★⑥・⑧の試合はU-16カテゴリーの試合になります

E面		真岡市総合運動公園運動広場1				
⑥	10:00～11:20	真岡		vs		健大高崎
⑦	11:30～12:50	韮崎		vs		中央学院
⑧	13:00～13:50	F		vs		F
⑨	14:00～15:20	韮崎		vs		健大高崎
⑩	15:30～16:50	真岡		vs		中央学院

高校強化研修大会 in 栃木　8月1日(月)～8月3日(水)

<試合時間　70分　（35-10-35）> ※試合間10分

<決勝トーナメント>

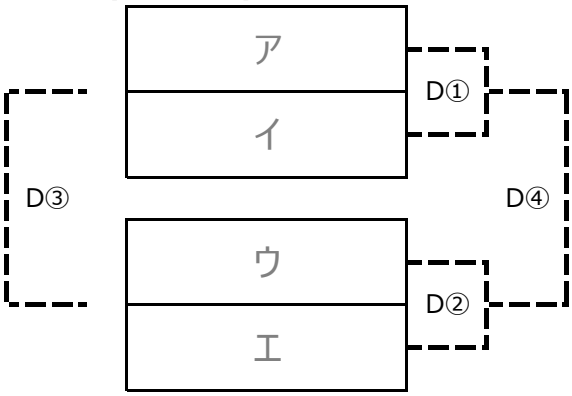

<5位決定トーナメント>

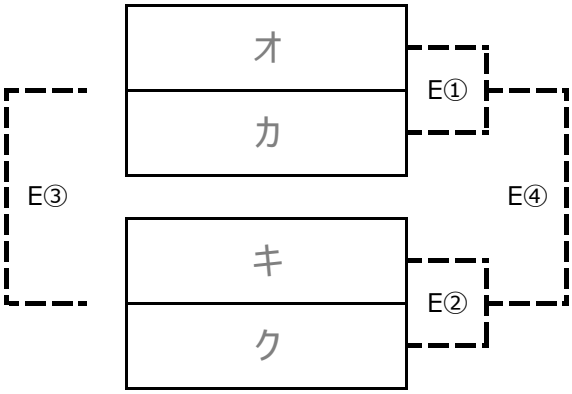

D面		鬼怒自然公園				
①	10:00～11:20	ア		vs		イ
②	11:30～12:50	ウ		vs		エ
③	14:00～15:20	D①敗者		vs		D②敗者
④	15:30～16:50	D①勝者		vs		D②勝者

E面		真岡市総合運動公園運動広場1				
①	10:00～11:20	オ		vs		カ
②	11:30～12:50	キ		vs		ク
③	14:00～15:20	E①敗者		vs		E②敗者
④	15:30～16:50	E①勝者		vs		E②勝者