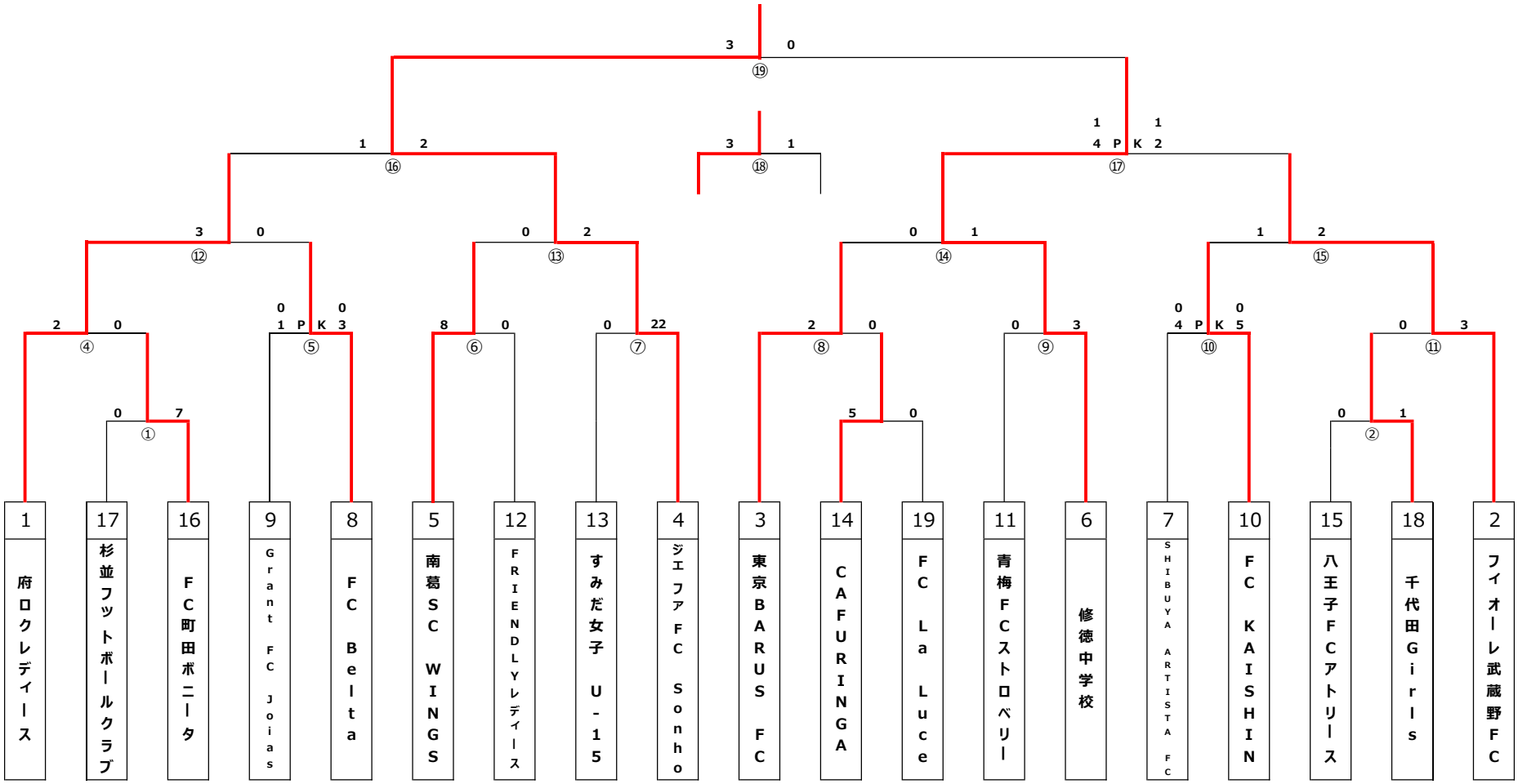高円宮妃杯 JFA第29回全日本U-15女子サッカー選手権大会　東京都予選大会