2024 第20回東京都ガールズU-14サッカー大会　トーナメント表

« A組 »

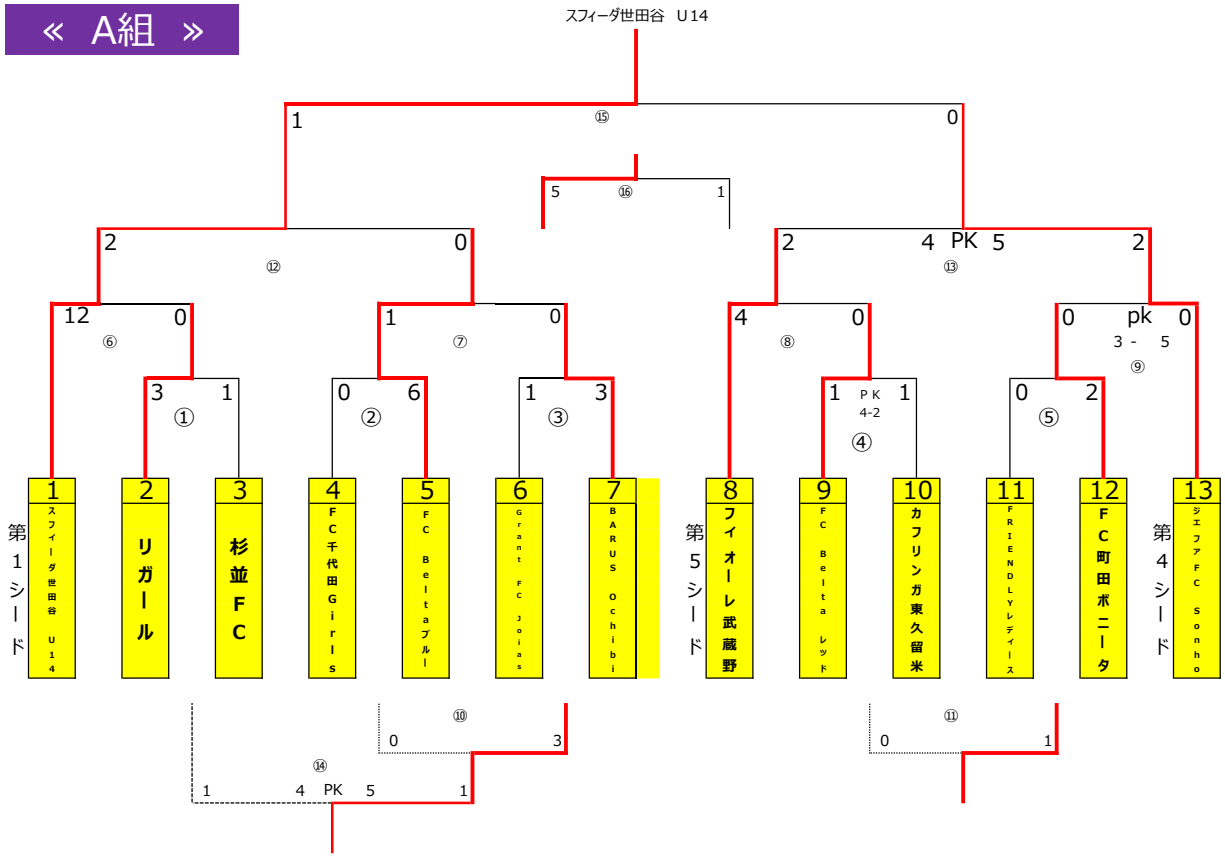
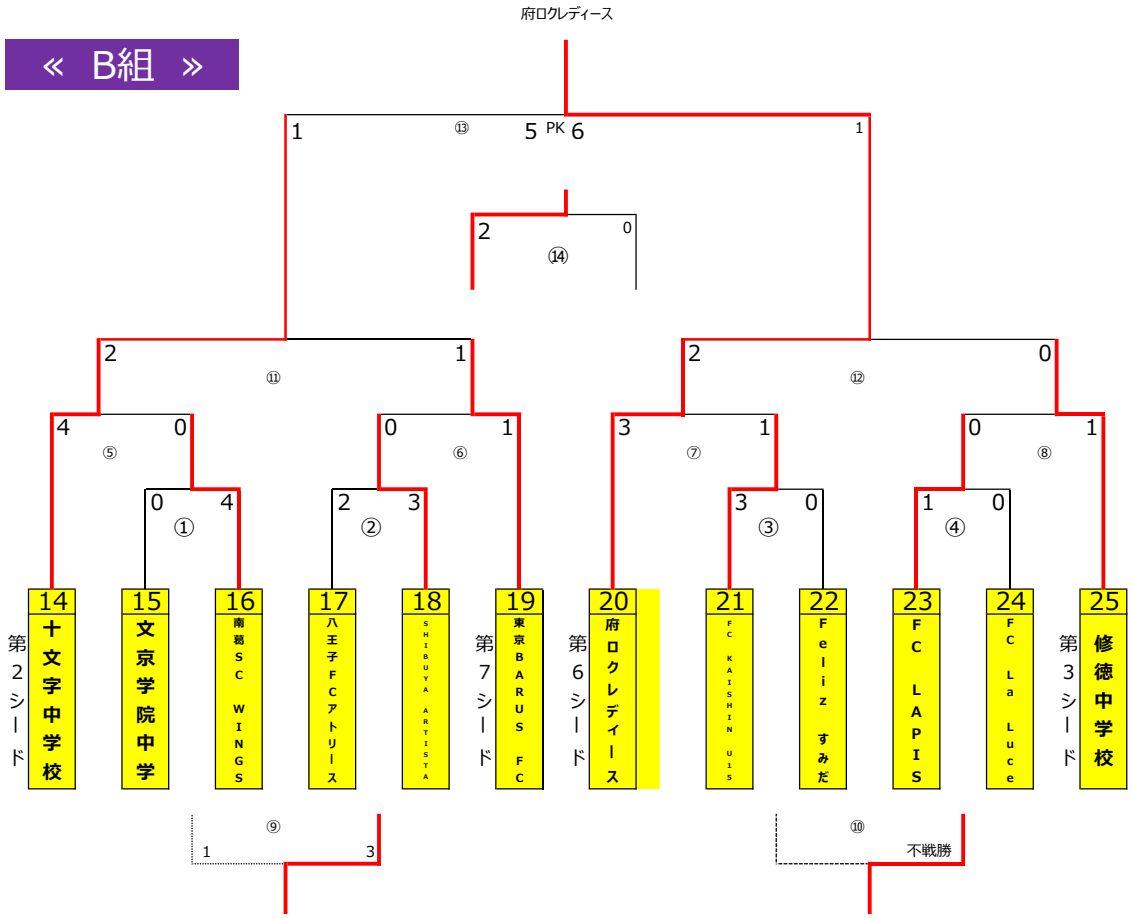
« B組 »